ZANUSSI PROFESSIONAL

ARTICOLO N°

MODELLO N°

NOME

SIS #

AIA #

# Gamma cottura modulare EVO900 Bagnomaria a gas top modulo intero




**392110 (Z9BMGHB000)** Bagnomaria a gas top, 1 vasca GN 2/1

## Descrizione

**Articolo N°**

Per uso con gas naturale o GPL. Mantiene il cibo alla temperatura ideale per essere poi servito, tramite l'utilizzo di acqua calda in vasca. Temperatura acqua controllata da termostato (massima temperatura di 90°C). Pannelli esterni in acciaio inox con finitura Scotch Brite. Piano di lavoro in acciaio inox stampato in un unico pezzo (spessore 2 mm ). Bordi laterali a taglio laser ad angolo retto per una perfetta giunzione con altre unità.

## Caratteristiche e benefici

- Il bagnomaria viene utilizzato per mantenere in caldo il cibo utilizzando l'acqua calda.
- Bruciatori in acciaio inox con fiamma pilota protetta e dispositivo antispegnimento.
- Accensione piezoelettrica.
- Livello massimo di riempimento indicato sul lato della vasca
- Riempimento manuale della vasca.
- Temperatura dell'acqua controllata da un termostato. Temperatura massima raggiungibile pari a 90°C.
- Valvola di scarico dotata di troppopieno.
- Lo speciale isolamento sotto la superficie di cottura mantiene il calore all'interno della vasca senza dispersioni.
- Falso fondo perforato e supporto per contenitori GN disponibili come accessori.
- Tutti i principali componenti sono posizionati nella parte frontale dell'unità per facilitare le operazioni di manutenzione.
- La particolare forma delle manopole protegge dalle infiltrazioni di acqua.
- Certificazione di protezione: grado IPX5.
- Possibile installazione solo su base neutra.
- Adatto per installazioni da banco

## Costruzione

- Pannellatura esterna in acciaio inox con finitura Scotch Brite
- Piano di lavoro in acciaio inox AISI 304, spessore 2 mm.
- I modelli hanno bordi laterali ad angolo retto per consentire giunture a livello tra le unità ed eliminare la possibilità di infiltrazioni.
- Vasca saldata senza giunzioni.
- L'unità ha una profondità di 900mm per offrire una superficie di lavoro di più grandi dimensioni.

**Approvazione:**

# Gamma cottura modulare EVO900 Bagnomaria a gas top modulo intero

**Fronte**

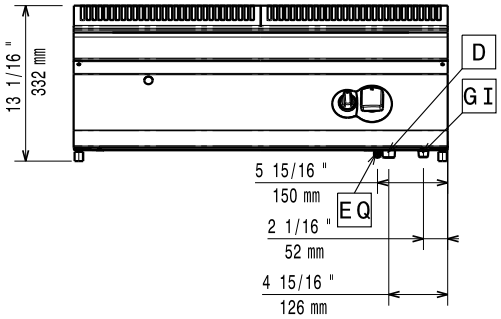


**Lato**

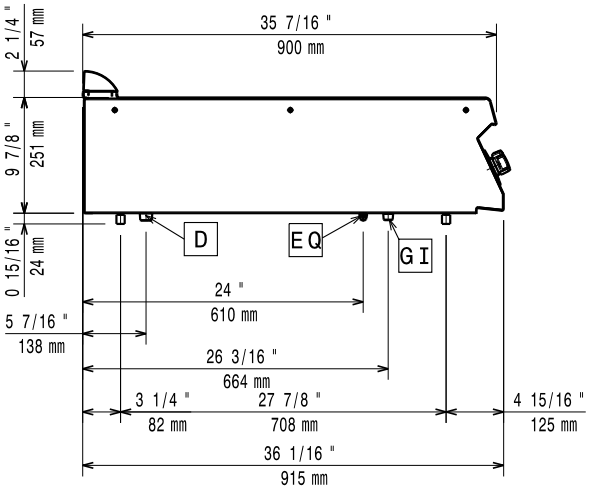


**D** = Scarico acqua
**EQ** = Vite Equipotenziale
**G** = Connessione gas

**Alto**

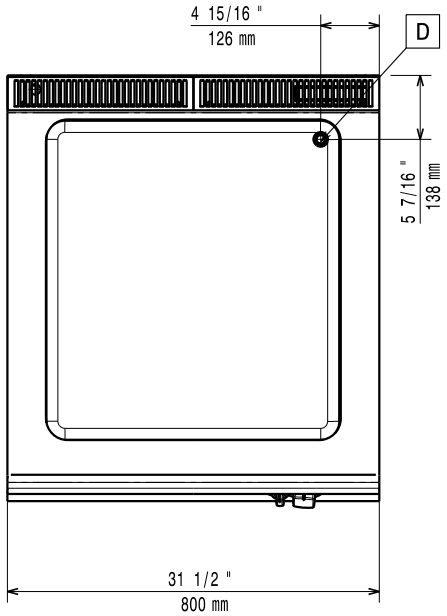


## Gas

| | |
|---|---|
| **Gas metano - Pressione:** | |
| **392110 (Z9BMGHB000)** | 17.4 mbar |
| **Gas Gpl Pressione:** | 27.7 mbar |
| **Potenza gas:** | 6.2 kW |
| **Fornitura gas:** | Gas naturale |
| **Tipo di gas:** | GPL;Gas metano |
| **Connessione gas:** | 3/4" |

## Acqua

| | |
|---|---|
| **Diametro scarico acqua:** | 50 mm |

## Informazioni chiave

Se l'apparecchiatura viene montata vicino a apparecchi sensibili alla temperatura, uno spazio di sicurezza di circa 100 mm deve essere predisposto o prevista una qualche forma di isolamento termico.

| | |
|---|---|
| **Dimensioni utili vasca (larghezza):** | 630 mm |
| **Dimensioni utili vasca (altezza):** | 160 mm |
| **Dimensioni utili vasca (profondità):** | 685 mm |
| **Controllo termostatico:** | 30 °C MIN; 90 °C MAX |
| **Peso netto:** | 45 kg |
| **Peso imballo:** | 45 kg |
| **Altezza imballo:** | 540 mm |
| **Larghezza imballo:** | 980 mm |
| **Profondità imballo:** | 1020 mm |
| **Volume imballo:** | 0.54 m³ |
| **Gruppo di certificazione:** | N9BG |



L'azienda si riserva il diritto di apportare modifiche ai prodotti senza preavviso

2026.11.20

## Accessori opzionali

| | | |
|---|---|---|
| • Kit per sigillatura giunzioni | PNC 206086 | ❑ |
| • Interruttore di tiraggio con diametro 150 mm | PNC 206132 | ❑ |
| • Anello adattatore per convogliatore fumi, diam. 150 mm | PNC 206133 | ❑ |
| • Supporto per soluzione a ponte da 800 mm | PNC 206137 | ❑ |
| • Supporto per soluzione a ponte da 1000 mm | PNC 206138 | ❑ |
| • Supporto per soluzione a ponte da 1200 mm | PNC 206139 | ❑ |
| • Supporto per soluzione a ponte da 1400 mm | PNC 206140 | ❑ |
| • Supporto per soluzione a ponte da 1600 mm | PNC 206141 | ❑ |
| • Corrimano laterale destro e sinistro | PNC 206165 | ❑ |
| • Corrimano frontale da 800 mm | PNC 206167 | ❑ |
| • Piano porzionatore da 800 mm | PNC 206186 | ❑ |
| • Corrimano frontale da 1200 mm | PNC 206191 | ❑ |
| • Corrimano frontale da 1600 mm | PNC 206192 | ❑ |
| • Convogliatore fumi scarico diam. 150 mm per funzioni da 800 mm | PNC 206246 | ❑ |
| • Alzatina per camino per funzioni da 800 mm | PNC 206304 | ❑ |
| • 2 pannelli per copertura laterale di funzioni top (altezza 250 mm, profondità 900 mm) | PNC 206321 | ❑ |
| • Griglia per camino per funzioni da 400 mm | PNC 206400 | ❑ |
| • Rubinetto per bagnomaria | PNC 921627 | ❑ |
| • Regolatore di pressione per unità a gas | PNC 927225 | ❑ |



L'azienda si riserva il diritto di apportare modifiche ai prodotti senza preavviso